BEDIENUNGSANLEITUNG

MODE D`EMPLOI INSTRUCTION MANUAL
РУКОВОДСТВО SAHIPLERI KILAVUZU
INSTRUKCJA OBSŁUGI MANUALE UTENTE

EURO PROFESSIONAL®

REINOLD DELUXE ®

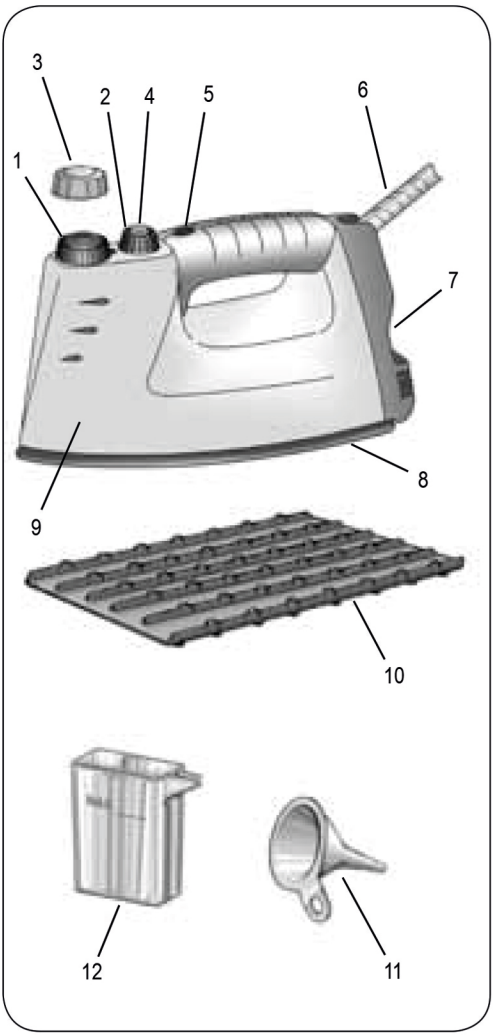

Fig. A

Fig. B

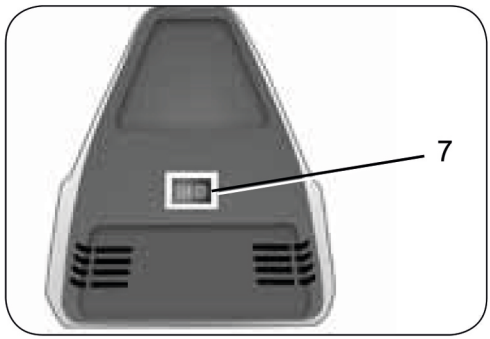

Fig. C

Fig. D

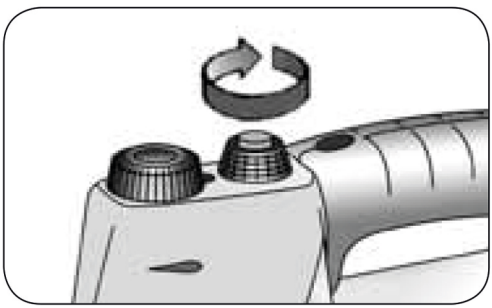

Fig. E

Fig. F

SICHERHEITSHINWEISE

Lesen Sie diese Bedienungsanleitung vor dem ersten Gebrauch des Gerätes aufmerksam durch und bewahren Sie diese für eine spätere Verwendung auf.

- Überprüfen Sie vor dem Anschließen des Gerätes an den Strom, ob die auf dem Typenschild angegebene Spannung mit der örtlichen Netzspannung übereinstimmt. Das Typenschild befindet sich auf der Rückseite des Dampfkesselgehäuses.
- Schließen Sie das Gerät nur an geerdete Steckdosen (Schuko) an.
- Überprüfen Sie regelmäßig das Stromkabel auf mögliche Beschädigungen.
- Das Dampfbügeleisen darf auf keinen Fall benutzt werden, wenn das Gerät, Stromkabel oder Stecker beschädigt sind.
- Falls das Stromkabel des Gerätes beschädigt ist, darf es nur beim zuständigen technischen Kundendienst gegen ein Originalkabel ausgetauscht werden.
- Bei allen Funktions- und elektrischen Störungen das Gerät sofort abschalten. Wenden Sie sich bitte an den zuständigen technischen Kundendienst. Versuchen Sie auf keinen Fall, das Gerät selbst zu reparieren.
- Um den Stecker des Gerätes aus der Steckdose zu lösen, nicht am Stromkabel ziehen.
- Lassen Sie das Gerät nie unbeaufsichtigt, solange es an das Stromnetz angeschlossen ist.
- Stellen Sie das Gerät erst weg, wenn es vollkommen abgekühlt ist.
- Tauchen Sie das Bügeleisen niemals in Wasser oder andere Flüssigkeiten.
- Bei der Reinigung des Gerätes, beim Wassereinfüllen oder Entleeren ist darauf zu achten, dass der Stecker des Gerätes nicht an den Strom angeschlossen ist.
- Kontrollieren Sie vor dem Lösen des Sicherheitsverschlusses, dass im Boiler kein Dampf mehr vorhanden ist. Der Dampf entweicht aus dem Boiler durch Drehen der Dampfreguliertaste oder Drücken des Dampfdruckknopfes am Bügeleisen. Falls beim Öffnen des Verschlusses ein Pfeifton erklingt, sofort den Verschluss wieder festziehen. Versuchen Sie niemals, den Verschluss zum Wassereinfüllen zu öffnen, während das Gerät in Betrieb ist. Berührung mit dem Dampf kann zu Verbrühungen führen.
- Falls Ihr Dampfbügelautomat herunterfallen oder auf eine andere Art einen harten Schlag erhalten sollte, kann es sein, dass das Gerät innerlich einen Schaden erlitten hat, obwohl dies von außen nicht sichtbar ist. In solchen Fällen lassen Sie das Gerät vom zuständigen Kundendienst überprüfen.
- Dieses Gerät ist nur für den Hausgebrauch vorgesehen.
- Ein Verlängerungskabel sollte nur benutzt werden, wenn es unbedingt notwendig ist. Benutzen Sie ein Kabel mit 10 Ampere (Europa). Ein Kabel mit einem geringerem als dem angegebenen Nominalwert könnte sich überhitzen. Das Bügeleisen auf einer geraden und sicheren Ebene benutzen und aufbewahren.
- Bitte beachten Sie, dass nicht alle Teflonaufdrucke, ebenfalls nicht Leder, Teppiche, Polster und Silikon bügelbar sind.
- Auswechseln von Ersatzteilen nur durch den Kundendienst.
- Das Gerät außerhalb der Reichweite von Kindern aufbewahren.
- Halten Sie das Eisen und seine Kabel außerhalb der Reichweite von Kindern unter 8 Jahren, wenn sie erregt oder Abkühlung.

Anmerkungen

- Beim erstmaligen Benutzen des Bügeleisens sollte es auf einem alten Stück Stoff ausprobiert werden, um festzustellen, ob die Bügelfläche und der Wasserbehälter sauber sind.
- Beim ersten Anschalten des Bügeleisens kann eine leichte Rauch- und Wassertropfenbildung auftreten. Das ist normal und hört nach ungefähr 2-3 Füllungen auf.
- Vor dem ersten Gebrauch das Bügeleisen kräftig mit warmem Wasser ausspülen.
- Bitte achten Sie darauf, eine möglichst geschlossene Bügelbrettfläche zu benutzen, darauf können Sie unter dem Bügelbezug eine Unterlage legen (verwendbar: Bettwäsche, Moltondecke oder ein Frotteehandtuch), da dann der Dampfstoss reflektiert wird und nicht verloren geht. Empfehlenswert auch der Bügelbrettbezug Reinold Deluxe®, mit extra dickem Filz-Molton-Polster (153 x 50 cm), exclusiv für unsere Kunden zum reduzierten Preis!

BESCHREIBUNG FIG. A

1 Sicherheitsverschluss
2 Dampfregler
3 Fingerschutz
4 Dampfdruckknopf
5 Kontrollampe
6 Anschlusskabel
7 Ein/Ausschaltknopf
8 Bügelflaeche
9 Heizkessel
10 Gummimatte
11 Trichter
12 Messbecher

AUFFÜLLEN DES HEIZKESSELS

- Bevor das Bügeleisen mit Wasser aufgefüllt wird, muss der Stecker aus der Steckdose gezogen werden.
- Das Bügeleisen waagerecht auf die Gummimatte stellen und den Heizkessel nur mit Hilfe des mitgelieferten Messbechers und Trichters auffüllen (siehe Fig. B)
- ES DÜRFEN AUF KEINEN FALL MEHR ALS 210 ml WASSER EINGEFÜLLT WERDEN. Diese Menge entspricht der am Messbecher angegebenen Menge.
- Wird zu viel Wasser eingefüllt, tritt bzw. spritzt beim Bügeln anfangs Wasser aus den Dampföffnungen aus.
- Keine chemischen Zusätze oder Duftstoffe verwenden.
- Nach Gebrauch das Restwasser aus dem Behälter immer entleeren dann nochmals ausspülen-entleeren, und das Gerät mit geöffnetem Sicherheitsverschluss (1) aufbewahren.
- Empfehlenswert: Sicherheitsverschluss (1) offen lassen und Gerät aufheizen, damit das Restwasser ausdampfen kann.

VOR DEM BÜGELN

Der Sicherheitsverschluss (1) muss richtig zugeschraubt sein. Das heißt aber nicht, dass er zu fest zugeschraubt werden soll. Den Verschluss nur bis zum Anschlag handfest festziehen. Bei zu starkem Festschrauben kann die Dichtung beschädigt werden und Dampf aus dem Verschluss austreten. Der mitgelieferte Fingerschutz (3) dient nur zum Öffnen des Sicherheitsverschlusses (1), nicht zum Schließen.

EINSCHALTEN

- Den Netzstecker in die Steckdose stecken und das Gerät Einschalten.
- Das Aufleuchten der Kontrolllampe (5) zeigt an, dass sich das Bügeleisen aufheizt.
- 4–5 Minuten abwarten, bis die Kontrolllampe erlischt.
- Das Bügeleisen kann jetzt genutzt werden.

DAMPFBÜGELN

Das Dampfbügeln kann mit DAMPFSTÖSSEN oder mit KONTINUIERLICHER DAMPFBILDUNG ERFOLGEN.

- Zum Bügeln mit Dampfstößen den Dampfdruckknopf (4) (siehe Fig. D) je nach gewünschter Dampfstärke mehr oder weniger stark drücken.
- Zum Bügeln mit kontinuierlicher Dampfbildung den Dampfregler (2) wie gezeigt gegen den Uhrzeigersinn drehen. Das benützen des Dampfregler (2) (auf Dauerdampf) ist nicht zu empfehlen. Bitte benützen Sie das Gerät immer mit Stoßdampf (Dampfdruckknopf 4), da ansonsten der Kessel schnell leer und die Dampfstärke nicht permanent gut ist.
- Sowohl beim Bügeln mit Dampfstößen als auch mit kontinuierlicher Dampfbildung darf das Bügeleisen nie auf den Kopf gestellt oder zu stark nach vorne oder zur Seite geneigt werden.

ACHTUNG

Vor dem Abstellen des Bügeleisens auf der Gummimatte (10) stets den Dampf abstellen.

WÄHREND DES GEBRAUCHS NIEMALS DEN SICHERHEITSVERSCHLUSS (1) ÖFFNEN, VOR DEM ÖFFNEN DES SICHERHEITSVERSCHLUSSES ZUERST DAS GERÄT AUSSCHALTEN, ANSCHLIESSEND DEN NETZSTECKER AUS DER STECKDOSE ZIEHEN UND DANN DURCH DRÜCKEN DES DAMPFDRUCKKNOPFES (4) DRUCK AUS DEM BÜGELEISEN ABLASSEN.

AUFFÜLLEN DES BÜGELEISENS BEI GEBRAUCH

Soll das Bügeleisen während des Bügelns aufgefüllt werden, wie folgt vorgehen:
- Das Bügeleisen ausschalten “AUS/OFF“.
- Den Netzstecker aus der Steckdose ziehen.
- Durch Drücken des Dampfdruckknopfes (4) den Druck aus dem Bügeleisen ablassen, den Sicherheitsverschluss (1) vom Heizkessel abschrauben (zu diesem Zweck kann der mitgelieferte Fingerschutz (3) benutzt werden) und das Restwasser aus dem Gerät entleeren.

  Achtung
  Vorsicht vor Verbrühungen, da das Restwasser im Gerät sehr heiß ist.
- Beachten Sie, dass nie mehr als 210 ml Wasser, d.h. die am Messbecher angegebene Menge, in das Bügeleisen gefüllt werden darf.
- Den Sicherheitsverschluss vollständig zuschrauben.
- Den Netzstecker wieder in die Steckdose stecken, Gerät Einschalten.
- Nach kurzer Zeit beginnt wieder die Dampfbildung.

PFLEGE

- Bevor Sie das Bügeleisen reinigen, muss der Stecker aus der Steckdose gezogen und überprüft werden, ob das Bügeleisen vollständig abgekühlt ist.
- Keine Scheuermittel zum Reinigen der Bügelfläche verwenden.
- Ablagerungen und andere Verschmutzungen an der Bügelfläche können mit einem Lappen im kalten Zustand entfernt werden, der mit einer Wasser-Essigmischung getränkt wird.
- Achten Sie darauf, dass die Bügelfläche glatt bleibt. Kontakt mit Metallgegenständen vermeiden.
- Kommt es nach gewisser Zeit zum Tropfen oder zu einem schwachen Dampf, sollte man das Gerät mit einem handelsüblichen Entkalker behandeln (empfehlenswert: Espressomaschinen- Entkalker).

  Achtung
  Nur im kalten Zustand entkalken. Bitte keine aggresiven Entkalker, wie Essigessenz etc., benützen.

NACH DEM BÜGELN

- Das Bügeleisen ausschalten.
- Den Netzstecker aus der Steckdose ziehen.
- Durch Drücken des Dampfdruckknopfes (4) den Druck ablassen.
- Das Bügeleisen abkühlen lassen.
- Den Sicherheitsverschluss (1) mit Hilfe des Fingerschutzes (3) abschrauben, durch Kippen das Restwasser aus dem Bügeleisen entleeren (siehe Fig. F). Vorsicht, Verbrühungsgefahr durch heißes Wasser. Durch das Entleeren des Bügeleisens bleibt der Heizkessel sauber.

  Achtung
  Vorsicht vor Verbrühungen, da das Restwasser im Gerät sehr heiß ist).
- Bitte nach dem Bügeln, Boiler mit Wasser (ca. 100 ml) füllen und kräftig schütteln, danach das Wasser ausleeren, damit sich im Boiler keine Rückstände bilden.
- Nach dem Bügeln den Sicherheitsverschluss (1) nie schließen, sondern offen lassen.

EMPFEHLENSWERT IST DAS VERWENDEN VON LEITUNGSWASSER JEDEN HÄRTEGRADES, AM BESTEN IM ABGEKOCHTEN ZUSTAND.

Welches Wasser ist für Ihr Reinold Deluxe® nicht geeignet?

Wasser mit Zusätzen
Stärke, Weichspüler, Parfüm und Appretur dürfen auf keinen Fall zugesetzt werden. In der Dampfkammer bilden sich Rückstände, die das Gerät schädigen und zu Verunreinigungen des Bügelgutes führen.

Regenwasser bzw. Teichwasser
Durch so genannte Biofäulnis verkeimt das Wasser und dies führt zu Verstopfungen im Wasserdurchlauf. Tauwasser aus dem Kühlschrank oder Kondenswasser aus dem Wäschetrockner: Diese Wasserarten können Fremdkörper enthalten. Hierbei wird der Wasserdurchlauf ebenfalls unterbrochen. Wasser aus dem Trockner ist ungeeignet, da
Waschmittel- und Weichspülerrückstände Dichtungen und Ventile zerstören.

Wasser aus Enthärtungsanlagen
Kann verwendet werden, solange es nicht unter Härtegrad drei ist, sonst kann es zum Tropfen oder zu einem schwachen Dampf kommen. In diesem Fall im Mischungsverhältnis 50:50 mit normalem Leitungswasser verwenden.

Destilliertes Wasser darf nur im Mischungsverhältnis 50:50 mit Leitungswasser verwendet werden.

Für hierdurch entstandene Schäden am Gerät oder am Bügelgut wird keine Haftung übernommen.

Werfen Sie Verpackungsmaterial wie Kunststoff und Kartons in die dafür vorgesehenen Mülltonnen.
Geben Sie dieses Produkt am Ende der Nutzungsdauer nicht als normalen Haushaltsabfall ab, sondern bei einem Sammelpunkt für die Wiederverwendung elektrischer und elektronischer Geräte. Achten Sie auf das Symbol auf dem Produkt, der Gebrauchsanweisung oder der Verpackung.
Die Materialien können wie angegeben wieder verwendet werden. Durch Ihre Hilfe bei der Wiederverwendung, der Verarbeitung der Materialien oder anderen Formen der Benutzung alter Geräte liefern Sie einen wichtigen Beitrag zum Schutz unserer Umwelt.
Erkundigen Sie sich bei den Stadtverwaltungen nach dem richtigen Sammelpunkt in Ihrer Nähe.

INSTRUCTIONS GÉNÉRALES SUR LES NORMES DE SÉCURITÉ

Lisez attentivement ces instructions. Conserver ces instructions.

- Avant de brancher l'appareil, assurez-vous que la tension indiquée sur la plaquette corresponde effectivement à celle du réseau. La plaquette se trouve à l'arrière de l'appareil, près de l'interrupteur de mise en marche.
- Toujours brancher l'appareil à une prise avec mise à terre (shuko).
- Vérifier régulièrement que le cordon d'alimentation ne soit pas abimé.
- Ne pas utiliser le fer à repasser à vapeur si le cordon d'alimentation, la prise ou l'appareil sont endommagés.
- Pour réparer ou remplacer le cordon d'alimentation, se rendre dans un Centre d'Assistance Après-vente Agréé ou chez un réparateur qualifié. N'utiliser que des cordons d'alimentation d'origine.
- En cas de fonctionnement anormal ou de pannes électriques, éteindre immédiatement l'appareil. Contacter un Centre d'Assistance après-vente agréé ou un réparateur qualifié. Ne jamais essayer de réparer l'appareil soi-même.
- Ne débranchez pas le fer de la prise de courant en tirant sur le cordon.
- Ne laissez pas l'appareil sans surveillance lorsqu'il est branché.
- Attendre que l'appareil ait complètement refroidi pour le ranger.
- Ne trempez pas l'appareil dans l'eau ni dans tout autre liquide.
- Avant de commencer à nettoyer l'appareil, remplir et vider la chaudière, s'assurer que le cordon d'alimentation est bien débranché de la prise de courant.
- Utiliser le dévisse-bouchon pour dévisser le bouchon de sûreté.
- Contrôler l'absence de vapeur dans la chaudière avant de desserrer le bouchon de sûreté. Quand on tourne le sélecteur de vapeur ou qu'on appuie sur le bouton vapeur du fer à repasser, la vapeur ressort de la chaudière. Si on perçoit un sifflement au cours de l'ouverture du bouchon de sûreté, le resserrer immédiatement. Ne jamais essayer d'ouvrir le bouchon de sûreté pour verser de l'eau à l'intérieur de l'appareil lorsque ce dernier fonctionne. Le contact avec la vapeur présente des risques de brûlures.
- Si l'appareil est tombé ou qu'il a subi un choc pour une quelconque raison, il se peut qu'il se soit endommagé à l'intérieur. Dans ce cas, faire contrôler l'appareil par un Centre d'assistance après-vente agréé ou par un réparateur qualifié.
- L'appareil est destiné uniquement à un usage domestique, il ne doit pas être affecté à un usage industriel ou professionnel.
- Si on a absolument besoin d'une rallonge, utiliser un cordon de 10 ampères (Europe). Si on utilise un cordon dont la valeur nominale serait inférieure à celle prescrite, un problème de surchauffe pourrait se vérifier. L'appareil doit être utilisé et mis au repos sur une surface horizontale et stable.
- Rappel: les tissus en téflon ne se repassent pas. Il en va de même pour le cuir, les tapis, les coussins et les tissus à base de silicone.
- Pour remplacer les pièces, s'adresser exclusivement à un Centre d'Assistance après-vente agréé ou un réparateur qualifié.
- Conserver l'appareil hors de la portée des enfants.
- Le fer et son cordon d'alimentation doivent se trouver hors de la portée des enfants de moins de 8 ans lorsque l'appareil est branché au secteur et lorsqu'il refroidi.

Informations

- Quand on utilise l'appareil pour la première fois, il se peut qu'un peu de fumée et quelques gouttes d'eau ressortent de l'appareil.; ne vous inquiétez pas car il s'agit d'un phénomène normal, dû au fait que certaines parties ont été légèrement lubrifiées, qui disparaîtra très rapidement.
- A la première utilisation du fer, tester le repassage sur un vieux morceau d'étoffe, pour être sûr que la semelle est parfaitement propre.
- Avant d'utiliser le fer à repasser pour la première fois, le rincer abondamment à l'eau chaude.
- Il est conseillé d'utiliser une table à repasser non ajourée (sans trous) et d'introduire un matériau souple sous la housse (drap, couverture molletonnée ou linge de toilette); le jet de vapeur sera ainsi réfléchi et on n'aura pas de pertes de chaleur. Il est également conseillé d'utiliser la housse pour table à repasser Reinold Deluxe®, avec habillage interne en feutre extra- résistant (153 x 50 cm). Offre exclusive pour nos clients à prix coûtant.

DESCRIPTION DES COMPOSANTS

1 Bouchon de sûreté
2 Sélecteur de vapeur
3 Dévisse-bouchon
4 Bouton vapeur
5 Témoin lumineux
6 Cordon d'alimentation
7 Interrupteur d'allumage
8 Semelle
9 Chaudière
10 Appui séparé
11 Entonnoir
12 Doseur

REMPLISSAGE CHAUDIÈRE

- Assurez vous que le fer est débranché avant de le remplir d'eau.
- Garder le fer à l'horizontal, en appui sur le support prévu à cet effet (10). Remplir la chaudière avec le doseur (12) et l'entonnoir spécial (11) fournis avec l'appareil, (Fig. B).
- Il est primordial que la quantite d'eau versee ne depasse jamais 210 ml ce qui correspond exactement à la quantité indiquée sur le verre de mesure.
- Si la chaudière est trop remplie, il y aura des fuites et/ou des giclures d'eau par les trous de sortie de la vapeur au début du repassage.
- Ne pas utiliser d'aditifs chimiques, de parfums ni de décalcifiants.
- Vider la chaudière après utilisation. Rincer à l'eau et vider à nouveau la chaudière. Ranger l'appareil avec son bouchon de sûreté (1) ouvert.
- Il est conseillé de laisser le bouchon de sûreté (1) ouvert et de faire chauffer l'appareil de façon à faire évaporer l'eau restante.

AVANT LE REPASSAGE

Le bouchon de sécurité (1) doit être solidement vissé sur la chaudière. Cela ne signifie pas qu'il faille le serrer de façon exagérée: il suffit d'exercer une légère pression dessus lorsqu'il arrive en fin de course afin de confirmer la fermeture. Forcer la fermeture du bouchon en le serrant trop fort, peut provoquer la rupture du joint et par conséquent des fuites de vapeur.

ALLUMAGE

- Introduire la fiche dans la prise de courant électrique. Allumer le fer. Pousser l'interrupteur (7) sur "**I**" (Fig. C).
- Le témoin lumineux (5) qui s'allume indique que le fer est en cours de chauffage.
- Attendre 4-5 minutes jusqu'à l'extinction du voyant lumineux.
- Le fer est alors prêt à l'emploi.

PULVERISATION DE VAPEUR

Pour repasser à la vapeur, on peut se servir du jet de vapeur ou de la vapeur continue.
- Pour lancer des jets de vapeurs, il suffit d'appuyer sur le bouton vapeur (4) Fig. D, en exerçant plus ou moins de pression en fonction de l'intensité de vapeur désirée.
- Pour obtenir une pulvérisation continue, il faut tourner la poignée de régulation (2) vers la droite, Fig E. On obtient ainsi un flux de vapeur constant et continu jusqu'à l'intensité maximum correspondant à la rotation complète. La fonction vapeur continue permet également de moduler l'intensité de vapeur en appuyant à fond sur le bouton vapeur (4).
- Il est déconseillé de choisir la fonction vapeur continue: la chaudière se vide très rapidement et il n'est pas possible de garantir une intensité de vapeur suffisante.
- Lorsqu'on repasse en utilisant les jets de vapeur ou la vapeur continue, il faut faire attention à ne jamais renverser le fer et à ne pas trop l'incliner en avant ou de côté.

Attention!
Avant de poser le fer sur l'appui séparé (10), il faut toujours interrompre le flux de vapeur.

Ne jamais dévisser le bouchon de sûreté (1) en cours d'utilisation. Avant d'ouvrir le bouchon de sûreté, éteindre

l'appareil. Débrancher la fiche de la prise de courant. Appuyer à fond sur le bouton (4) pour évacuer la vapeur qui est restée dans la chaudière.

REMPLISSAGE DU FER EN COURS D'UTILISATION

Pour remplir le fer au cours du repassage, procédez de la manière suivante:
- Eteindre le fer. Pousser l'interrupteur (7) Fig. C sur la position "**O**".
- Débrancher la fiche de la prise de courant.
- Décharger la pression interne de la vapeur en appuyant à fond sur le bouton vapeur (4).
- Dévisser le bouchon de sûreté (1) de la chaudière. A cette fin, on peut utiliser l'accessoire dévisse-bouchon (3) fourni, qui facilite la prise sur le bouchon et protège contre les brûlures accidentelles.
- Renverser le fer pour vider la chaudière de l'eau restée à l'intérieur (Fig. F).

Attention!
Danger de brûlures. L'eau résiduelle se trouvant dans la chaudière est très chaude.

- Rappel: la quantité d'eau devant être versée dans le fer au cours de l'utilisation ne doit jamais excéder les 210 ml indiqués sur le doseur.
- Revisser complètement le bouchon de sûreté.
- Introduire la fiche dans la prise de courant électrique. Allumer le fer. Pousser l'interrupteur (7) sur "**I**" (Fig. C).
- La vapeur sera prête peu de temps après.

SOIN ET ENTRETIEN

- Avant de nettoyer le fer, assurez-vous qu'il soit débranché du réseau électrique et qu'il ait complètement refroidi.
- Ne pas utiliser d'abrasifs pour nettoyer la semelle.
- On peut éliminer les dépôts et résidus pouvant se trouver sur la semelle à l'aide d'un chiffon imbibé d'une solution à l'eau et au vinaigre.
- Nettoyer de façon à ce que la semelle reste lisse: éviter le contact avec les objets métalliques.
- Si on note l'apparition de gouttes ou une légère sortie de vapeur après un certain temps d'utilisation, il faudra décalcifier l'appareil avec un produit standard vendu dans le commerce (il est conseillé d'utiliser le même produit décalcifiant que pour les machines à café expresso).

Attention!
Procéder à la décalcification lorsque l'appareil a complètement refroidi. Ne pas utiliser de décalcifiants agressifs, avec des extraits de vinaigre ou similaire.

APRÈS AVOIR REPASSÉ

- Eteindre le fer. Pousser l'interrupteur (7) Fig. C sur la position "**O**".
- Débrancher la fiche de la prise de courant.
- Déchargez la pression de vapeur à l'intérieur en appuyant à fond sur le bouton (4).
- Laisser refroidir le fer.
- Dévisser le bouchon de sûreté (1) en utilisant le dévisse-bouchon (3). Renverser le fer pour vider la chaudière de l'eau restée à l'intérieur (Fig. F).

Attention!
Danger de brûlures. L'eau résiduelle se trouvant dans la chaudière est très chaude.

- Cette simple opération de vidange permet également de maintenir toujours propre l'intérieur de la chaudière.
- Remplir la chaudière d'eau (environ 100 ml).
- Agiter l'appareil de façon énergique.
- Renverser le fer pour vider la chaudière de l'eau restée à l'intérieur (Fig. F). Cela évitera que des incrustations se forment à l'intérieur de la chaudière.
- Laisser le bouchon de sûreté ouvert (1) au moment de ranger le fer.

Il est conseillé de l'eau courante, quel que soit son degré de dureté, bouillie de préférence.

Quelle est l'eau non adaptée au Reinold Deluxe®?

L'eau avec des aditifs

Ne jamais ajouter d'amidon, d'assouplissant, de parfum ou d'apprêt. Des résidus d'eau se forment dans la chaudière qui abîment l'appareil et tachent le linge à repasser.

L’eau de pluie ou stagnante

Ce qu’on appelle les “bio-incrustations” engendrent la formation de germes dans l’eau, qui peuvent empêcher l’écoulement hydrique. L’eau décongelée du frigo ou l’eau de condensation du sèche-linge: ce type d’eau peut contenir des substances étrangères qui pourraient interrompre l’écoulement de l’eau. L’eau du sèche-linge n’est pas adaptée car les résidus de détergent et d’assouplissant pourraient abîmer les joints et les vannes.

L’eau provenant des installations de décalcification

Elle peut être utilisée si son degré de dureté n’est pas inférieur à 3. Dans le cas contraire, on pourrait avoir des gouttes et un jet de vapeur faible. Dans ce cas, utiliser un mélange avec de l’eau courante normale à 50/50.

L’eau distillée peut être utilisée à condition d’être mélangée à de l’eau courante selon un rapport 50/50.

Les éventuels dommages causés à l’appareil ou au linge qui en couleraient sont sous votre responsabilité.

Jeter les matériaux de l’emballage comme le plastique et le carton dans les poubelles prévues.
Une fois que l’appareil ne pourra plus être utilisé, ne pas le jeter avec les déchets domestiques. Le déposer dans un centre de tri qui dispose d’une benne pour le recyclage des appareils électriques et électroniques. Se conformer au symbole reporté sur le produit, sur le mode d’emploi et sur l’emballage.
Les matériaux peuvent être utilisés selon les indications. Grâce à votre collaboration au recyclage, au travail des matériaux et aux autres formes de récupération des vieux appareils, notre environnement sera mieux protégé.
Pour connaître les centres de tri près de chez vous, veuillez contacter les autorités compétentes de votre zone.

GENERAL SAFETY INSTRUCTIONS

Read these instructions carefully. Save these instructions for future reference.

- Before plugging the appliance into the mains socket, ensure that the voltage shown on the rating plate matches the local voltage supply. The data plate is applied on the rear side of the appliance next to the on-off switch.
- Always plug the appliance into an earthed socket-outlet (Schuko).
- Check on a regular basis that the power cord is not damaged.
- Do not use the steam iron if the power cord, plug or appliance is damaged.
- An Authorised Service Centre or someone with similar qualification must repair and replace the power cable. Use original power cords only.
- Immediately switch off the appliance in case of operational faults and electrical failures. Contact an Authorised Service Centre or person with similar qualification. Never try to repair the applicance on your own.
- Do not pull the power cord to unplug the appliance.
- Never leave the appliance unattended when it is connected to the power supply.
- Store the appliance only when it has completely cooled down.
- Do not immerse the appliance in water or other liquids.
- Make sure that the power cord is unplugged from the socket before cleaning the appliance with filling and emptying the boiler.
- Use the cap unscrewer accessory to unscrew the safety cap.
- Before loosening the safety cap, check that there is no steam in the boiler. Steam comes out of the boiler when you turn the steam adjustment knob or press the iron steam button. If while opening the safety cap you hear a hiss, immediately retighten it. Never try to open the safety cap to pour water inside while the appliance is in operation. Contact with steam can cause burns.
- If the appliance has fallen, or if it has been knocked for some other reason, the appliance may have sustained damage inside. In this case, have the appliance checked by an Authorised Service Centre or by a person with similar qualification.
- The appliance has been designed for home use only and must not be used for commercial or industrial purposes.
- Use a 10 ampere (Europe) cable if an extension cord is absolutely necessary. Cords rated for less amperage may overheat. The appliance must be used and left in its stand-by position on a horizontal and steady surface.
- Remember that not all Teflon fabrics can be ironed. The same is true for leather, rugs, pillows and silicon-based fabrics.
- Only an Authorised Service Centre or a person with similar qualification can replace spare parts.
- Keep the appliance out of the reach of children.
- The iron and power cord must be kept out of the reach of children under the age of 8 when plugged in and while cooling down.

Information

- When the appliance is used the first time, some smoke and drops of water may come out; This transitory effect is perfectly normal and is due to the fact that some of components have been slightly lubricated.
- When using the iron for the first time, try it on an old piece of cloth to test that the soleplate is perfectly clean.
- Before using the iron for the first time, thoroughly rinse with warm water.
- It is recommended to use an ironing board with a possibly closed (not perforated) surface and to place a soft support under the ironing cover (sheet, quilt or towel); in this way the jet of steam is reflected and there are no heat losses. Reinold Deluxe® ironing board covers with extra strong felt padding (153 x 50 cm) are also recommended. They are offered to our customers at a reduced price on an exclusive basis.

DESCRIPTION OF THE COMPONENTS

1 Saftey cap
2 Steam adjustment knob
3 Cap unscrewer accessory
4 Steam button
5 Warning light
6 Power supply cable
7 On-off switch
8 Soleplate
9 Boiler
10 Separate iron base
11 Funnel
12 Measuring cup

FILLING WITH WATER

- Ensure that the iron is disconnected from the power supply before filling.
- Keep the iron horizontal and rest it on its rest support (10). Fill the boiler using the measure (12) and its funnel (11) provided (Fig. B).
- Ensure that the amount of water never exceeds 210 ml which is the exact amount indicated on the measure.
- If there is too much liquid in the iron boiler, water will leak and/or spurt from the steam outlet holes when you begin ironing.
- Do not fill the boiler tank with chemical additives or other perfuming or decalcification agents.
- Empty the boiler after use. Rinse with water and empty the boiler again. Store the appliance with the safety cap (1) open.
- It is recommended that you leave the safety cap (1) open and heat the appliance so that the remaining water evaporates.

BEFORE IRONING

The safety cap (1) must be screwed onto the boiler tightly. This however does not mean tightening it too much. As soon as the cap reaches its end of travel, apply just light pressure to make sure it is closed. Forcing the closing of the cap by tightening it too much may cause the seal to break, which may cause steam to escape from it.

HOW TO START THE APPLIANCE

- Insert the plug into the outlet. Turn on the iron. Press switch (7) to "**I**" (Fig. C).
- When the warning light (5) goes on, the iron is heating up.
- Wait 4-5 minutes until the indicator light turns off.
- Now you may start to iron.

STEAM OUTFLOW

You can use the shot of steam or continuous steam for steam ironing.

- To deliver shots of steam, just press the steam button (4) Fig. D with more or less pressure, depending on the intensity of steam you want to deliver.
- Turn the steam control knob (2) in a clockwise direction (Fig. E) to obtain a constant and continuous steam outflow. In this way you get a constant and continuous flow of steam up to maximum intensity with complete rotation. You can get a greater intensity of steam also during continuous delivery by pressing the steam button (4) all the way down.
- Continuous steam supply is advised against: the boiler empties very quickly and it will not be possible to ensure a good intensity of steam delivery.
- Pay attention to never turning the iron upside-down and to not tilting it too far forward or sideways both when delivering shots of steam and continuous steam.

Warning!
Always stop the steam outflow before resting the iron on the separate stand (10).

Never unscrew the safety cap (1) during use. Turn off the appliance before opening the safety cap. unplug it from the electric outlet. Press the button (4) all the way down to eliminate the steam remaining in the boiler.

HOW TO FILL THE BOILER WHILE THE IRON IS BEING USED

If you need to fill the boiler during the ironing session, the following operations should be carried out:

- Turn off the iron. Press switch (7) Fig. C to position "**O**".
- unplug it from the electric outlet.
- Discharge the internal steam pressure by pressing the steam button all the way down (4).
- Unscrew the boiler's safety cap (1). For this purpose you can use the specially provided cap unscrewer accessory (3) that aids gripping the cap and protects against accidental burns.
- Turn the iron upside-down to empty out all of the water still inside the boiler (Fig. F).

Warning!
Danger of burns. The remaining water in the boiler is very hot.

- Remember that the amount of water to put inside the iron during use must never exceed the 210 ml indicated on the measure.
- Screw the safety cap on tightly.
- Insert the plug into the outlet. Turn on the iron. Press switch (7) to "**I**" (Fig C).
- The steam will be ready shortly.

CARE AND MAINTENANCE

- Before cleaning the iron, ensure it is disconnected from the power supply and has completely cooled down.
- Do not use abrasives for cleaning the soleplate.
- Any deposits and other residue on the soleplate can be removed using a cloth soaked in a water and vinegar solution.
- Try and keep the soleplate smooth: avoid contact with metal objects.
- If dripping or a slight leakage of steam is noticed after a certain amount of time, the appliance should be decalcified with a normal decalcifying product available on the market (a decalcifying product used for espresso coffee machines is recommended).

Warning!
Decalcify when the appliance is completely cooled down. Do not use aggressive decalcifying products such as vinegar extracts and the like.

AFTER IRONING

- Turn off the iron. Press switch (7) Fig C to position "**O**".
- unplug it from the electric outlet.
- Let out all the residual steam by fully pressing push button (4).
- Let the iron cool down.
- Unscrew the safety cap (1) using the specially provided cap unscrewer (3). Turn the iron upside-down to empty out all of the water still inside the boiler (Fig. F).

Warning!
Danger of burns. The remaining water in the boiler is very hot.

- This allows to always keep the boiler tank well clean.
- Fill the boiler with water (about 100 ml).
- Shake the appliance vigorously.
- Turn the iron upside-down to empty out all of the water still inside the boiler (Fig. F). In this way deposits will not form inside the boiler.
- Leave the safety cap open when storing the iron (1).

It is recommended to use tap water with any degree of hardness, better yet if it has been boiled.

What water is unsuited for Reinold Deluxe®?

Water with additives
Never add starch, softener, perfume or size. Water residue forms in the boiler, which damages the appliance and soils the linens to be ironed.

Rain or stagnant water
The so-called biofouling generates the formation of germs in the water than can cause clogging of the water flow. Water defrosting water or clothes dryer condensation water: these types of water can contain foreign substances that could interrupt the water flow. Clothes dryer water is not suitable because residue of detergent and softener can damage the seals and valves.

Water from descaling systems
It can be used if no lower than hardness degree 3. Otherwise, dripping and a weak jet of steam may occur. In this case, use a mixture with normal tap water in a 50-50 ratio.

Distilled water can be used only if mixed with normal tap water in a 50-50 ratio.

The manufacturer shall not be held responsible for any consequent damage to the appliance or to the linens to be ironed.

Throwthe packing materials such as plastic and cardboard away in their relevant dustbins.
When the appliance reaches the end of its lifetime, do not throw it away in normal household waste but deliver it to the dedicated electric and electronic appliance recycling collection centres. Observe the symbol on the product, on the instructions for use and on the packing.
The materials can be used as indicated. With your help for the reutilisation and processing of materials and other forms of use of old appliances, you make an important contribution to protecting our environment.
Ask the authorities in your area where the closest collection point to you is located.

ОСНОВНЫЕ МЕРЫ ПРЕДОСТОРОЖНОСТИ

Перед первым использованием утюга необходимо внимательно прочитать следующие инструкции. Сохранить настоящее руководство по эксплуатации.

- Перед подключением прибора к электросети проверить, соответствует ли напряжение, указанное на табличке прибора, напряжению сети. Этикетка с техническими характеристиками прикреплена на задней стенке утюга рядом с включателем.
- Подключать утюг к электросети всегда только через розетку с заземлением (schuko).
- Следить за тем, чтобы шнур электропитания не был поврежден.
- Не допускается использование утюга в случае повреждения шнура электропитания, штепсельной вилки или самого прибора.
- Ремонт или замена шнура электропитания должны выполняться либо в в Авторизированном Центре Сервисного обслуживания либо квалифицированным специалистом. Использовать только оригинальные шнуры электропитания.
- В случае возникновения неполадок в работе утюга или электроаварии необходимо немедленно выключить прибор. Обратиться в Авторизованный Центр Сервисного обслуживания или к квалифициорванному специалисту. Не пытаться самостоятельно ремонтировать прибор.
- Вынимая вилку из электророзетки, не тянуть за провод.
- Не оставлять подключенный к электросети прибор без присмотра.
- Ставить утюг на место только после того, как он окончательно остынет.
- Не опускать прибор в воду и в другие жидкости.
- Перед чисткой прибора, а также перед тем как налить в бойлер или вылить из него воду, необходимо убедиться в том, что шнур электропитания отключен от розетки.
- Чтобы открутить предохранительную пробку используйте специальное приспособление для откручивания предохранительной пробки.
- Перед откручиванием предохранительной пробки убедитесь, что в бойлере нет пара. Пар поступает из бойлера при поворачивании регулятора силы пара или нажатии кнопки подачи пара. Если в момент откручивания предохранительной пробки слышится какой-нибудь свист, сразу же заврените ее обратно. Не пытайтесь открывать предохранительную пробку и заливать воду в бойлер во время работы утюга. При соприкосновении с паром могут возникнуть ожоги.
- Падение прибора или его сильное повреждение по другим причинам можут стать причиной также и повреждения его внутренних деталей. В подобных случаях необходимо обратиться для диагностики в Авторизованный Сервисный Центр или к квалифицированному специалисту.
- Аппарат предназначен только для домашнего применения и не должен использоваться для промышленной и профессиональной целей.
- Если необходим удлинитель, используйте шнур электропитания с сопротивлением 10 ампер (в Европе). Использование шнура электропитания с сопротивлением выше или ниже указанного значения может привести к его перегреву. Прибор можно эксплуатировать и ставить охлаждаться после использования только на горизонтальных и устойичвых поверхностях.
- Необходимо помнить, что не все ткани с тефлоновой поверхностью можно подвергать глажке. Тоже самое можно сказать и о коже, ковровых изделиях, подушках, а также о тканях на силиконовой основе.
- Замена запасных деталей может выполняться только в авторизованном сервисном центре или квалифицированным специалистом.
- Хранить прибор в недоступном для детей месте.
- Утюг и шнур электропитания должны находиться в местах недоступных детям до 8 лет, когда прибор включен или когда он остывает.

Для информации

- При первом использовании прибора возможно появление небольшого дымка и капель воды; Это нормальное явление, вызываемое тем, что на некоторые детали нанесена смазка, и оно прекращается в течение короткого времени.
- При первой эксплуатации утюга необходимо попробовать его на кусочке старой ткани, чтобы убедиться, что подошва абсолютно чистая.
- Перед первым использованием утюга необходимо тщательно промыть его теплой водой.
- Рекомендуется использовать гладильную доску с цельной поверхностью (без отверстий) и подложить под ее чехол что-нибудь мягкое (простыню, стеганое одеяло или же полотенце); Таким образом струя пара отражается от гладильной поверхности и тепло не теряется. Рекомендуется использовать чехол для гладильных досок Reinold Deluxe® с подкладкой из очень плотного войлока (153 x 50 см), который мы предлагаем нашим клиентам по сниженной цене.

ОПИСАНИЕ ОСНОВНЫХ КОМПОНЕНТОВ УТЮГА

1 Пробка безопасности
2 Регулятор силы пара
3 Приспособление для откручивания предохранительной пробки
4 Кнопка подачи пара
5 Световой индикатор
6 Шнур электропитания
7 Кнопка включения
8 Подошва
9 Котел
10 Подставка для утюга
11 Воронка
12 Мензурка

RU

НАПОЛНЕНИЕ КОТЛА

- Убедиться, что утюг отключен от источника электропитания перед тем как наполнить его водой.
- Держать утюг в горизонтальном положении и ставить его на соответствующую подставку (10). Заполнить бойлер водой, используя мерный стаканчик (12) и соответствующую воронку (11) в комплекте к утюгу, (Рис. B).
- Очень важно, чтобы количество воды никогда не превышало 210 куб см, что точно соответствует количеству, указанному на мерном стаканчике.
- В случае переполнения бойлера жидкостью возможно, в начале глажки, вытекание или разбрызгивание воды из отверстий выхода пара.
- Запрещается использование химических средств, отдушек и средств от накини.
- Удалить воду из бойлера по окончании работы с утюгом. Ополоснуть бойлеи и снова удалить оттуда воду. Вновь поставить утюг и оставить открытой предохранительную пробку (1).
- Рекомендуется оставить открытой предохранительную пробку (1) и разогреть утюг таким образом, чтобы оставшаяся вода испарилась.

ПЕРЕД ГЛАЖКОЙ

Предохранительная пробка (1) должна быть плотно прикручена к бойлеру. Однако это не означает, что ее нужно закручивать слишком сильно. Необходимо только в конце закручивания слегка нажать, чтобы удостовериться, что она окончательно закрыта. Слишком сильное закручивание может стать причиной повреждения уплотнительного кольца и как следствие выхода пара из-под него.

ВКЛЮЧЕНИЕ

- Вставить вилку в электророзетку. Включить утюг. Нажать выключатель (7) Рис. C в позиции "**I**".
- Загорится индикатор (5), означая, что утюг находится в стадии нагрева.
- Подождать 4-5 минут пока не погаснет индикатор.
- Теперь утюг готов к работе.

ПОДАЧА ПАРА

Для выполнения глажки можно использовать режим одномоментной подачи пара и режим продолжительной подачи пара.

- Для одномоментой подачи пара нажмите клавишу пара (4) Рис. D. Интенсивность подачи пара регулируется с помощью силы нажатия на клавишу.
- Для обеспечения продолжительной подачи пара повернуть ручку регулятора силы пара (2) Рис. E. Таким образом можно получить непрерывную струю пара, увеличивая его интенсивность до максимальной путем вращения ручки. Также во время непрерывной подачи пара можно усилить струю пара нажимая до предела клавишу пара (4).
- Не рекомендуется долго использовать режим непрерывной подачи пара: В бойлере быстро заканчивается вода и поэтому нет возможности долго поддерживать сильную струю пара.
- Необходимо обращать внимание на то, чтобы во время одномоментной подачи пара равно как и при непрерывной подаче пара утюг не переворачивался и сильно не наклонялся вперед или на бок.

Внимание!
Перед тем как поставить утюг на подставку (10) прекратить подачу пара.

Никогда не отвинчивать предохранительную пробку (1) во время работы утюга. Перед отвинчиванием предохранительной пробки выключить прибор. Вынуть шнур из электророзетки. Нажать клавишу подачи пара (4) до упора для удаления остатков пара из бойлера.

НАПОЛНЕНИЕ УТЮГА ВО ВРЕМЯ РАБОТЫ

RU

При необходимости наполнения утюга во время работы следовать следующей процедуре:
- Выключить утюг. Перевести переключатель (7) Рис. C в положение "**O**".
- Вынуть шнур из электророзетки.
- Снизить давление пара в бойлере нажав до упора клавишу подачи пара (4).
- Открутить предохранительную пробку (1) бойлера. Для этого можно использовать прилагаемое к комплекту поставки утюга приспособление для откручивания (3), которое облегчает захват пробки и предохраняет от возможных ожогов.
- Переверните прибор чтобы удалить оставшуюся в бойлере воду (Рис. F).

Внимание!
Опасность получения ожогов. Оставшаяся в бойлере вода еще очень горячая.

- Необходимо помнить, что количество воды, используемое для работы утюга, не должно превышать 210 мл, указанные на мензурке.
- Вновь плотно закрутить предохранительную пробку.
- Вставить вилку в электророзетку. Включить утюг. Нажать выключатель (7) Рис. C в позиции "**I**".
- Пар будет готов к подаче через короткое время.

РЕКОМЕНДАЦИИ ПО ОБСЛУЖИВАНИЮ

- Перед тем как начать чистить утюг, убедитесь, что он отключен от сети электропитания и остыл.
- Не применять абразивный материал для очистки подошвы.
- Для очистки подошвы утюга от загрязнений и отложений, образовавшихся на ее поверхности, следует использовать ткань, смоченную водой с добавлением уксуса.
- Следить за тем, чтобы подошва оставалась гладкой: избегать контакта с металлическими предметами.
- Если спустя некоторое время еще капает вода и наблюдается выход пара, это значит, что необходимо декальцифицировать прибор, используя обычный декальцификатор из магазина (рекомендуется использовать декальцификатор для кофеварок эспрессо).

Внимание!
Декльцифицирование производится только после полного остывания прибора. Не допускается использование агрессивных декальцификаторов, в том числе средства, содержащие уксус.

ПОСЛЕ ГЛАЖКИ

- Выключить утюг. Перевести переключатель (7) Рис. C в положение "**O**".
- Вынуть шнур из электророзетки.
- Полностью стравите давление пара, нажав до упоря клавишу подачи пара (4).
- Оставить утюг охлаждаться.
- Открутить предохранительную пробку (1), используя прилагаемое приспособление для откручивания (3). Переверните прибор чтобы удалить оставшуюся в бойлере воду (Рис. F).

Внимание!
Опасность получения ожогов. Оставшаяся в бойлере вода еще очень горячая.

- Эта простая процедура опорожнения котла позволяет сохранять внутреннюю поверхность котла в чистом состоянии.
- Вновь наполнить бойлер водой (около 100 мл).
- Энергично встряхните прибор.
- Переверните прибор чтобы удалить оставшуюся в бойлере воду (Рис. F). Благодаря такому приему на дне бойлера не образуется накипь.
- Когда утюг убирается на место, предохранительную пробку (1) рекомендуется оставить открытой.

РЕКОМЕНДУЕТСЯ ИСПОЛЬЗОВАТЬ ВОДУ ИЗ-ПОД КРАНА ЛЮБОЙ СТЕПЕНИ ЖЕСТКОСТИ, ЛУЧШЕ ДАЖЕ

ПРЕДВАРИТЕЛЬНО ПРОКИПЯЧЕНУЮ.

Какая вода не подходит для Reinold Deluxe®?

Вода с добавками
Нельзя добавлять крахмал, кондиционер отдушки или аппретта. В бойлере может скапливаться осадок из воды, который стать причиной поломки прибора и запачкать предназначенное для глажки белье.

Дождевая или застоявшаяся вода
Вышеупомянутая бионакипь способствует образованию в воде микроорганизмов, которые могут стать причиной нарушения процесса стока воды. Талая вода из холодильника или конденсат из сушильной машины: Эти типы воды могут содержать чужеродные вещества, которые могут стать причиной нарушения процесса стока воды. Вода из сушильной машины также не подходит, так как остатки моющих средств и кондиционера могут вызвать повреждения уплотнительного кольца или клапанов.

RU

Вода из устройств для декльцифицирования
Она может быть использована только в том случае, если степень ее жесткости не ниже 3. В противном случае возможно подтекание воды, а также ослабление струи пара. В подобном случае необходимо смешать эту воду с обычной водой из-под крана в соотношении 50/50.

Использование дистиллированной воды допускается только в смеси с обычной водой из-под крана в соотношении 50/50.

Производитель не несет ответственности за ущерб, который может быть нанесен прибору или белью, предназначенному для глажки этим прибором.

Выбрасывать упаковочные материалы, такие как пластик или бумага, в специально предначначенные для этой цели контейнеры.
По окончания срока службы прибора, утилизуйте его отдельно от бытовых отходов. Для этой цели необходимо обращаться в специализированные центры сбора электрических и электронных приборов для утилизации. Обратите внимание на обозначения на приборе, а также в настоящей инструкции по эксплуатации и на упаковке.
Материалы могут быть утилизованы, как это указано выше. Благодаря вашему участию в переработке материалов, а также в других формах использования старых приборов, вы можете внести свой вклад в защиту окружающей среды.
За информацией о пунктах сбора специализированных отходов обращайтесь к местным органам власти.

EMNIYET KURALLARI GENEL BILGILENDIRMESI

Kullanmadan önce dikkatlice Kullanma kılavuzunu okuyunuz. Kullanma kılavuzunu itina ile saklayınız.

- Cihaz üzerinde bulunan etikette belirtilmiş değerler ile kullanmakta olduğunuz elektrik hattınıza ait değerlerin uyuşmakta olduğunu kontrol ettikten sonra, cihazınızı çalıştırınız. Cihaz bilgi etiketi, arka tarafında çalıştırma düğmesinin yanına konumlandırılmıştır.
- Cihazınızı her zaman toprak hattı bulunan prize bağlayınız (shuko).
- Elektrik kablosun da herhangi bir hasarın mevcut olmadığını her zaman kontrol ediniz.
- Elektrik kablosunda, prizde veya cihaz üzerinde bir hasar mevcut ise, buharlı ütünüzü kullanmayınız.
- Elektrik kablo tamir veya değiştirilme işlemi sadece Yetkili Teknik Servis veya aynı yetkinlikte konusunda uzman personel tarafından yapılmalıdır Sadece orijinal elektrik kablosu kullanılmalıdır
- Çalışma fonksiyonunda veya elektrik arızası tespit edilmesi durumunda cihazınızı hemen kapatınız. Yetkili Teknik Servise veya aynı yetkinlikte konusunda uzman bir personele baş vurunuz Cihazınızı kendi başınıza tamir etmeye kalkışmayınız
- Elektrik prizinden fişi çıkartırken asla kablodan çekmeyiniz
- Elektrik hattına bağlı bulunan bir cihazı asla kontrolsüz bırakmayın
- Cihazınız tamamen soğuduktan sonra kaldırınız
- Makineyi asla suya veya başka bir sıvıya daldırmayınız
- Kazan içerisinin dolu veya boş olması durumunda dahi, cihaz temizliğine başlamadan önce, elektrik besleme kablosunun prizden çekilmiş olması gerekmektedir
- Emniyet kapağının sökülmesi için, kapak sökme aksesuarını kullanınız
- Emniyet kapağını sökmeye başlamadan önce, kazan içinde buhar olmadığından emin olunuz. Buhar ayarlama anahtarının çevrilmesi veya ütü buhar düğmesine basılması ile kazandan buhar çıkar. Emniyet kapağının sökülmesi esnasında bir tıs sesi duyarsanız, bunu açmadan hemen sıkıştırınız. Cihazınızın kullanımı esnasında emniyet kapağını söküp, buradan; içerisine su ilave etmeye asla kalkışmayınız. Buhar ile temas yanıklara sebebiyet verebilir
- Cihazınızı düşürdüyseniz veya herhangi bir sebepten dolayı sert bir darbeye maruz kaldıysa, cihazınızın iç yapısında herhangi bir hasar meydana gelmiş olabilir. Bu gibi durumlarda cihazınızı Yetkili Teknik Servis veya aynı yetkinlikte konusunda uzman bir personel tarafından kontrol ettiriniz.
- Bu cihaz sadece ev işlerinde kullanılmak üzere tasarlanmıştır olup sanayi veyahut profesyonel amaçlar için kullanılmaması gerekmektedir.
- Elektrik uzatma kablosunun kullanılması kaçınılmaz olduğu durumlarda, 10 amperlik (Avrupa) kablo kullanınız Nominal değerlerin altında kullanılan elektrik kablolarında ısınma meydana gelebilir. Cihazı kullanım ve saklanması esnasında yatay, düzgün ve sağlam bir zeminden faydalanınız.
- Teflon içerikli tüm kumaşların hepsinin ütülenemeyeceğini hatırlayınız. Aynı durum deri, halı, yastıklar ve silikon bazlı kumaşlar içinde geçerlidir.
- Yedek parça değişim işlemleri sadece Yetkili Teknik Servis veya aynı yetkinlikte konusunda uzman bir personel tarafından gerçekleştirilebilir.
- Cihazınızı çocukların erişemeyeceği yerlerde muhafaza edinizХранить прибор в недоступном для детей месте.
- Sekiz yaş altı çocukların bulunduğu ortamlarda; ütü elektrik kablosunun fişe takıldığı ve soğumaya bırakıldığı anlarda, çocukların ulaşamayacağı şekilde muhafaza edilmelidir.

Bilgiler

- Cihazınızın ilk kullanımı esnasında bir miktar koku yayması veya su damlatması olağandır; Önemsemeyin, bazı parçaları hafiften yağlandırıldıklarından dolayı, bu tamamen normal bir durumdur, kısa bir süre içerisinde bu oluşum ortadan kalkacaktır.
- Ütünüzü ilk defa kullanmaya başlamadan önce, tabanının tamamen temiz olmasını kontrol etmek için, eski bir bez parçası üzerinde deneme yapınız.
- Ütünüzü ilk defa kullanmaya başlamadan önce, içini bol sıcak su ile durulayınız.
- Tabanı kapalı (deliksiz tip) yüzeye sahip bir ütü masası kullanmanızı tavsiye ederiz ve ütü masa kılıfının altına yumuşak bir destek yerleştiriniz (çarşaf, yorgan veya bir havlu gibi); Bu şekilde, vermiş olduğunuz buhar yansımaya uğrar ve enerji kaybı önlenmiş olur. Uygun bir fiyattan sadece müşterilerimize sunmuş olduğumuz, içi ekstra keçe destekli (153 x 50 cm) Reinold Deluxe® ütü masa örtüsünü de tavsiye edebiliriz.

BİLEŞENLERİ TANIMI

1 Emniyet kapağı
2 Buhar ayar düğmesi
3 Emniyet kapağı sökme aksesuarı
4 Buhar düğmesi
5 İkaz lambası
6 Elektrik besleme kablosu
7 Çalıştırma düğmesi
8 Ütü tabanı
9 Kazan
10 Ütü oturtma/konumlama yeri
11 Huni
12 Ölçek

KAZAN DOLDURMA

- Su doldurma işlemine başlamadan önce, ütünüzün elektrik bağlantısının prizden çıkartılmış olduğundan emin olunuz.
- Ütünüzü yatay konumda, ütü oturtma yerine yerleştiriniz (10). Kazan içerisine su ilave etmek için size verilen (12) ölçeği ve (11) hunisini kullanarak işlemi gerçekleştiriniz (Res. B).
- İlave edilen su miktarının 210 ml 'yi asla aşmaması çok önemli bir unsur olup buda size verilen ölçek üzerinde net olarak belirtilmiş miktara karşılık gelmektedir.
- Ütü kazanı içerisine konulan sıvı miktarın öngörülenden fazla olması durumunda, ütüleme işlemi sırasında, buhar deliklerinden su çıkışına neden olabilir.
- Kimyasal katkı maddeleri, parfüm ve kireç önleyici maddeler kullanmayınız.
- Kullanım sonrasında kazanı boşaltınız. Su ile içini durulayıp tekrardan kazanı boşaltınız. Emniyet kapağı (1) açık şekilde konumlandırınız.
- Emniyet kapağı (1) açık vaziyette bırakınız ve cihazınızı ısıtarak, kalmış olabilecek suların buharlaşmasını sağlayınız.

ÜTÜLEME İŞLEMİNDEN ÖNCE

Emniyet kapağı (1) kazan üzerine sıkıca vidalanmalı. Bu işlem abartarak, gereğinden fazla sıkıştırılması anlamına gelmemekte olup, çevirme yolunun son noktasına kadar yol aldıktan sonra, çok hafif bir güç kullanarak gerçekleştirilmelidir. Kapağın gereğinden fazla zorlanması, contanın hasar görmesine neden olur ve bu nedenden dolayı buradan buhar çıkışı meydana gelir.

ÇALIŞTIRMA

- Elektrik prizine fişin yerleştirilmesi. Ütünüzü çalıştırınız. Res. (C) "(❙)" deki (7) düğmesine basınız.
- (5) ikaz lambası yanar ve ütünüzün ısınma konumunda olduğunu gösterir.
- İkaz lambasının sönmesine kadar 4-5 dakika kadar bekleyiniz.
- Bu noktada ütünüz kullanıma hazır durumdadır.

BUHAR ÇIKIŞI

Buharlı ütüleme için devamlı buhar veya buhar vuruşları kullanılabilir.
- Buhar vuruşları elde etmek için Res. D (4) buhar düğmesine, almak istediğiniz buhar miktarına göre az veya çok basarak buhar elde edebilirsiniz.
- Devamlı buhar elde edebilmek için ise; Res. E (2) buhar ayar kolunu saat yönünde çevirmeniz gerekmektedir. Ayarlanabilir son noktaya kadar çevirerek maksimum seviyeye ulaşılır, bu sayede devamlı ve düzenli buhar akışı elde edilir. Devamlı buhar elde etme konumunda, (4) buhar düğmesinine sonuna kadar basarak, aynı zamanda daha yoğun buhar elde edilebilir.
- Devamlı buhar verme konumunda çalıştırılması tavsiye edilir: Kazan hızlı bir şekilde boşalır ve düzenli buhar yoğunlunu elde edebilme mümkün olmayabilir.
- Hem devamlı hemde anlık buhar verme biçiminde çalıştırılması esnasında dikkat etmeniz gereken diğer bir hususta, ütünüzü asla baş aşağıya veya yana doğru çok fazla yatırılmamasıdır.

Dikkat!
Ütünüzü (10) ütü konumlandırma yerine koymadan önce, buhar akışını sonlandırınız.

Kullanım esnasında (1) emniyet kapağını asla açmayınız. Emniyet kapağını açmadan önce cihazınızı kapatınız.

Elektrik prizinden fişi çekiniz. Kazan içerisinde bulunan atık buharın tamamen dışarıya atılabilmesi için (4) düğmesine tamamen basınız.

KULLANIM ESNASINDA ÜTÜNÜN DOLDURULMASI

Kullanım esnasında, ütünüzü yeniden doldurma ihtiyacı duymanız halinde, aşağıda belirtilen biçimde bu işlemi gerçekleştiriniz:

- Ütünün kapatılması. Res. (C) "(**O**)" konumu (7) düğmesine basınız.
- Elektrik prizinden fişi çekiniz.
- İçinde bulunan buharın tamamen boşaltılması amacı ile (4) düğmesine tamamen bastırınız.
- (1) Kazan emniyet kapağını sökünüz. Bu işlem için; hem kolay açmanızı hemde meydana gelebilecek yanıkların önüne geçilebilmesi için size verilmiş olan (3) kapak sökme aksesuarını kullanabilirsiniz.
- Kazan içerisinde bulunan suyun boşaltılması için ütünüzü baş aşağıya çeviriniz (Res. F).

Dikkat!
Yanma tehlikesi. Kazan içinde mevcut bulunan atık su çok sıcaktır.

- Kullanım esnasında, ütünüze ilave edecek olduğunuz su miktarı, ölçek üzerinde de belirtilmiş olan 210 ml den asla daha fazla olmamalıdır.
- Emniyet kapağını tekrar yerine çevirerek sabitleyiniz.
- Elektrik prizine buna ait fişi takınız. Ütünüzü çalıştırınız. Res. (C) "(**I**)" deki (7) düğmesine basınız.
- Kısa bir süre sonra buhar hazır olacaktır.

TR

BAKIM VE ÖZEN GÖSTERİLMESİ GEREKEN HUSUSLAR

- Ütünüzü temizlemeye başlamadan önce; elektrik prizinden fişinin çekilmiş ve tamamen soğumuş olduğunu denetleyiniz.
- Tabanını temizlemek için aşındırıcı kullanmayınız.
- Taban üzerinde oluşabilecek atık ve kirler, sirke ve su karışımını emdirilmiş bir bez parçası ile temizlenebilir.
- Tabanın pürüzsüz kalmasını sağlayınız: metalik aksamlar ile temas ettirtmemeye özen gösteriniz.
- Belli bir süre sonra su damlatması veya hafif buhar sızdırma oluşumunun ortaya çıkması, cihazınızın piyasada bulunan normal bir kireç temizleyici ile temizlenmesi gerekliliğini işaret eder (kireç temizleme için kullanacağınız ürün; ekspres kahve makinelerinde kullanılan tipte olması tavsiye edilir).

Dikkat!
Kireçten arındırma işlemi, cihaz tamamen soğuk konumda gerçekleştirilmelidir. Sirke özü veya benzeri agresif kireç çözücüler kullanmayınız.

ÜTÜLEME YAPTIKTAN SONRA

- Ütünün kapatılması. Res. (C) "(**O**)" konumu (7) düğmesine basınız.
- Elektrik prizinden fişi çekiniz.
- İçinde bulunan buharın tamamen boşaltılması amacı ile (4) düğmesinin sonuna kadar bastırınız.
- Ütünüzün soğuması için bekleyiniz.
- (1) kapak sökme aksesuarını kullanarak (3) Kazan emniyet kapağını sökünüz. Kazan içerisinde bulunan suyun boşaltılması için ütünüzü baş aşağıya çeviriniz (Res. F).

Dikkat!
Yanma tehlikesi. Kazan içinde mevcut bulunan atık su çok sıcaktır.

- Bu basit boşaltma işlemi aynı zamanda kazan içinin her zaman temiz olarak kalmasına yardımcı olacaktır.
- Kazan içini su ile doldurunuz (yaklaşık 100 ml).
- Enerjik olarak cihazınızı sallayınız.
- Kazan içerisinde bulunan suyun boşaltılması için ütünüzü baş aşağıya çeviriniz (Res. F). Bu işlem sayesinde kazan içerisinde çökelti oluşması engellenmiş olur.
- Ütünüzü yerine konumlandırınız, emniyet kapağını açık bırakınız (1).

HERHANGİ BİR SERTLİK DERESİNE SAHİP MUSLUK SUYU KULLANABİLİRSİNİZ, BUNUN DAHA ÖNCEDEN KAYNATILMIŞ OLMASI DAHA İYİ OLACAKTIR.

Reinold Deluxe® için hangi su uygun değildir?

Katkı maddeli sular
Nişasta, parfüm, kola veya parfüm ilave etmeyiniz. Kazan içinde su kalıntıları meydana gelmekte, bunlar hem kazanı bozmakta hemde ütüleme yüzeylerinde lekelenmelere neden olmaktadır.

Yağmur veya birikim suyu
Biyolojik birikimler su içerisinde mikropların üremesine neden olmakta ve bunlarda su kanallarının tıkanmasına neden olmaktadır. Buzdolabının eritilmesinden veya kurutma makinesinin yoğunlaşma kabından elde edeceğiniz su: bu tip sular içerilerinde yabancı maddeler barındırabilecek olup, bu maddelerden dolayı su kanalcıkları tıkanabilir. Kurutma makinesinden elde edilen su içerisinde deterjan ve yumuşatıcı gibi maddeler içerebileceğinden ve bunlarda conta ve valflere hasar vereceğinden kullanım için uygun değildirler.

Kireç önleyici sistemden elde edilen su
Sertlik derecesi 3 den az olmamak kaydıyla kullanılabilirler. Aksi taktirde damlama oluşumu veya zayıf buhar akışı meydana gelebilir. Bu durumda; normal musluk suyu ile 50/50 oranında karışım kullanılabilir.

Saf su sadece normal musluk suyu ile 50/50 oranında karışım yapıldıktan sonra kullanılabilir.

Bu sebepten; Ütülemekte olduğunuz çamaşırlara veya cihazınıza verilen hasarlardan dolayı sorumluluk kabul edilmez.

TR

Ambalaj parçalarını içeren plastik ve karton gibi parçaları ayrıştırarak, bunlar için öngörülen bidonlara atınız. Cihaz ömrünün sona ermesi durumunda; asla normal ev atıkları ile beraber çöpe atmayınız, bunu, elektronik ve elektrikli aletlerin geri dönüşümünü sağlayan toplama merkezine teslim ediniz. Ambalaj üzerinde, kullanım kılavuzuna veya ürün üzerinde bulunan sembollere dikkat ediniz.
Malzemeler aşağıda belirtildiği biçimde kullanılabilir. Geri dönüşüm için vereceğiniz destek ile eski cihazınızın farklı biçimde değerlendirilmesi ve materyallerinin yeniden işlenmesi sayesinde, sahip olduğumuz doğamızın korunmasına önemli bir katkıda bulunacaksınızdır.
Bölgenizde bulunan resmi makamlara baş vurarak, size en yakın atık toplama merkezi hakkında bilgi alınız.

OGÓLNE ZASADY BEZPIECZEŃSTWA

Należy zapoznać się uważnie z instrukcją przed użyciem. Należy zachować niniejsze instrukcje.

- Przed podłączeniem żelazka do sieci zasilania, należy sprawdzić czy napięcie wskazane na tabliczce odpowiada napięciu w sieci. Tabliczka została umieszczona z tyłu żelazka w pobliżu przycisku włączenia żelazka.
- Podłączać zawsze żelazko do gniazdka z uziemieniem (shuko).
- Sprawdzać regularnie czy przewód zasilający nie uległ uszkodzeniu.
- Nie stosować żelazka parowego, jeżeli przewód zasilający, wytczka lub samo żelazko zostały uszkodzone.
- Należy naprawiać lub wymieniać przewód zasilający wyłącznie w Autoryzowanym Centrum Serwisowym lub z pomocą osób posiadających podobne kwalifikacje. Stosować wyłącznie oryginalne przewody zasilające.
- W razie nieprawidłowości w funkcjonowaniu lub usterek elektrycznych, należy natychmiast wyłączyć żelazko. Skontaktować się z Autoryzowanym Centrum Serwisowym lub z osobą o podobnych kwalifikacjach. Nigdy nie należy próbować naprawiać samemu żelazko.
- Nigdy nie należy wyciągać wtyczki z gniazda pociągając za przewód.
- Nie pozostawiać urządzenia bez opieki, jeżeli pozostaje podłączone do sieci elektrycznej.
- Odłożyć żelazko wyłącznie po całkowitym schłodzeniu.
- Nie zanurzać urządzenia w wodzie lub jakichkolwiek innych płynach.
- Przed przystąpieniem do czyszczenia żelazka, z napełnieniem i wypróżnieniem bojlera, należy upewnić się, że przewód zasilający został odłączony z gniazdka elektrycznego.
- Aby odkręcić zaślepkę, należy zastosować odpowiednie urządzenie.
- Przed poluzowaniem zaślepki, należy sprawdzić czy w bojlerze nie ma pary. Przy przekręcaniu pokrętła regulacyjnego pary lub naciskaniu przycisku natrysku pary żelazka, para wydostaje się z bojlera. Jeżeli w czasie otwierania zaślepki usłyszymy świst, należy natychmiast zakręcić ponownie zaślepkę. Nigdy nie należy próbować otwierać zaślepki, aby wlać do wewnątrz wodę podczas funkcjonowania żelazka. Kontakt z parą może powodować oparzenia.
- Jeżeli żelazko upadło lub z jakiegokolwiek powodu zostało mocno uderzone, mogło dojść do powstania uszkodzeń wewnątrz żelazka. W takim wypadku, należy zlecić sprawdzenie żelazka w Autoryzowanym Centrum Obsługi lub przez osobę o podobnych kwalifikacjach.
- Żelazko jest przeznaczone wyłącznie do użytku domowego, nie można go stosować w warunkach przemysłowych ani w miejscach publicznych.
- W przypadku konieczności zastosowania przedłużacza, należy stosować przewód 10 amperowy (Europa). Przewód o wartości nominalnej niższej niż ta wskazana może się przegrzewać. Żelazko powinno być używane i pozostawiane na poziomem i stabilnej powierzchni.
- Przypominamy, że nie wszystkie tkaniny teflonowe mogą być prasowane. To samo dotyczy skóry, dywanów, poduszek i tkanin na bazie silikonu.
- Wymiana części zamiennych może być dokonywana wyłącznie w Autoryzowanym Centrum Serwisowym lub przez osobę posiadającą podobne kwalifikacje.
- Przechowywać żelazko z dala od dzieci.
- Żelazko i przewód zasilający, jeżeli są podłączone do sieci lub w czasie schładzania, powinny pozostawać z daleka od dzieci w wieku poniżej 8 lat.

PL

Informacje

- Przy pierwszym użyciu żelazko może generować dym lub krople wody; nie należy się tym przejmować. Jest to zjawisko całkowicie normalne, ponieważ niektóre części zostały lekko nasmarowane. Po pewnym czasie takie zjawisko zaniknie.
- Przy pierwszym użyciu należy wypróbować żelazko na starym kawałku tkaniny, aby sprawdzić czy stopa jest perfekcyjnie czysta.
- Przed użyciem żelazka pierwszy raz, należy je przepłukać dużą ilością ciepłej wody.
- Zaleca się używanie deski do prasowania najlepiej o zamkniętej powierzchni (bez otworów) i umieścić delikatną podstawę pod pokrowcem do prasowania (prześcieradło, wyściełany koc lub ręcznik); w ten sposób para zostanie odbita i nie dojdzie do utraty ciepła. Zaleca się używanie pokrowca do deski do prasowania Reinold Deluxe® wyściełanego wyjątkowo mocnym filcem (153 x 50 cm), które oferujemy wyłącznie naszym klientom po zredukowanej cenie.

OPIS KOMPONENTÓW

1 Zaślepka
2 Pokrętło regulacji pary
3 Narzędzie do odkręcania zaślepki
4 Przycisk natrysku pary
5 Lampka kontrolna
6 Przewód zasilający
7 Przycisk włączenia żelazka
8 Stopa
9 Bojler
10 Postawka pod żelazko
11 Wlot wody
12 Miarka

NAPEŁNIANIE BOJLERA

- Upewnić się czy żelazko zostało odłączone od gniazdka elektrycznego przed przystąpieniem do napełniania go wodą.
- Trzymać żelazko w pozycji poziomej lub pozostawiać na odpowiedniej podstawie (10). Napełnić bojler przy pomocy miarki (12) i odpowiedniego, dostarczonego wlotu (11), (Rys. B).
- Należy pamiętać, aby ilość wlanej wody nigdy nie przekraczała 210 ml, które odpowiadają dokładnie ilości wskazanej na miarce dozującej.
- W przypadku nadmiaru wody w bojlerze żelazka dochodzi, na początku prasowania, do wycieków i/lub wypryskiwania wody z otworów parowych.
- Nie stosować dodatków chemicznych, substancji perfumowanych ani roztworów odkamieniacza.
- Opróżnić bojler po zastosowaniu. Przepłukać wodą i opróżnić ponownie bojler. Odłożyć żelazko z otwartą (1) zaślepką.
- Zaleca się pozostawienie otwartej zaślepki (1) i podgrzanie żelazka, aby wyparować pozostałą wodę.

PL

PRZED PRZYSTĄPIENIEM DO PRASOWANIA

Zaślepka (1) powinna zostać właściwie dokręcona do bojlera. Nie oznacz to, że należy ją nadmiernie docisnąć, ale po dokręceniu do oporu, należy lekko docisnąć, aby potwierdzić domknięcie. Nadmierne dociskanie zaślepki i zbyt silne dokręcanie mogą powodować uszkodzenie uszczelki, ułatwiając wyciek samej pary.

WŁĄCZANIE

- Włączyć wtyczkę do kontaktu elektrycznego. Włączyć żelazko. Wcisnąć włącznik (7) na "**I**" (Rys. C).
- Kontrolka (5) zapali się i zasygnalizuje, że żelazko jest w fazie nagrzewania.
- Odczekać 4 do 5 minut, aż zgaśnie lampka kontrolna.
- Teraz żelazko jest gotowe do użycia.

NATRYSK PARY

Przy prasowaniu z parą można wybrać prasowanie z jednorazowym natryskiem pary lub z ciągłym wytwarzaniem pary.
- Aby wygenerować natrysk pary wystarczy wcisnąć przycisk natrysku pary (4) Rys. D. W zależności od siły wciskania przycisku para będzie wytwarzana w większych lub mniejszych ilościach.
- Natomiast, aby zapewnić ciągły natrysk pary, należy przekręcić w kierunku wskazówek zegara pokrętło regulacji pary (2) Rys. E. Otrzymamy w ten sposób ciągły i stały natrysk pary, osiągając maksymalne natężenie wytwarzanej pary przy pełnym przekręceniu pokrętła. Również w czasie wytwarzania pary w sposób ciągły, można osiągnąć bardziej intensywne natężenie natrysku dociskając maksymalnie przycisk natrysku pary (4).
- Zaleca się wykorzystywanie natrysku pary w trybie ciągłym: bojler opróżnia się bardzo szybko i nie będzie można zagwarantować dobrego natężenia wytwarzanej pary.
- Należy zwrócić uwagę, zarówno w czasie wytwarzania pary w sposób przerywany jak i ciągły, aby nie wywracać nigdy żelazka i nie nachylać go nadmiernie do przodu lub w bok.

Uwaga!
Przed odłożeniem żelazka na podstawę (10), należy zawsze zatrzymać wytwarzanie pary.

Nigdy nie odkręcać zaślepki (1) w czasie używania żelazka. Przed otwarciem zaślepki, wyłączyć żelazko. Odłączyć wtyczkę z kontaktu elektrycznego. Docisnąć do oporu przycisk (4), aby usunąć parę pozostałą w żelazku.

NAPEŁNIANIE ŻELAZKA W CZASIE STOSOWANIA

Jeżeli okaże się konieczne napełnienie żelazka w czasie prasowania, należy postępować w następujący sposób:
- Wyłączyć żelazko. Wcisnąć włącznik (7) Rys. C w pozycji "**O**".
- Odłączyć wtyczkę z kontaktu elektrycznego.
- Spuścić ciśnienie wewnętrzne pary, poprzez dociśnięcie do oporu przycisku natrysku pary (4).
- Odkręcić zaślepkę (1) bojlera. W tym celu, można wykorzystać dostarczone narzędzie do odkręcania zaślepki (3), które ułatwia zdejmowanie zaślepki i chroni przed przypadkowymi poparzeniami.
- Przewrócić żelazko, aby usunąć pozostałości wody z bojlera (Rys. F).

Uwaga!
Niebezpieczeństwo poparzenia. Woda pozostała w bojlerze nie jest nadmiernie gorąca.

- Przypominamy, że ilość wody wlewanej do żelazka w czasie stosowania nie może nigdy przekroczyć 210 ml wskazanych na miarce.
- Dokręcić ponownie całkowicie zaślepkę.
- Włączyć wtyczkę do gniazdka elektrycznego. Włączyć żelazko. Wcisnąć włącznik (7) na "**I**" (Rys. C).
- Para będzie gotowa w krótkim czasie.

PL

CZYSZCZENIE I KONSERWACJA

- Przed przystąpieniem do czyszczenia żelazka, upewnić się czy wtyczka została odłączona z gniazdka elektrycznego i czy została całkowicie schłodzona.
- Nie stosować tkanin ścierających do czyszczenia stopy.
- Ewentualne osady i inne elementy obce na stopie mogą zostać usunięte przy pomocy szmatki zmoczonej w roztworze wody i octu.
- Stopa musi pozostać gładka: unikać kontaktu z metalowymi przedmiotami.
- Jeżeli po pewnym czasie zauważymy wyciekanie kropel lub lekki wyciek pary, żelazko należy odkamienić stosując zwykły odkamieniacz dostępny na rynku (zalecamy odkamieniacz przeznaczony do ekspresów kawowych).

Uwaga!
Przystąpić do odkamieniania żelazka po całkowitym schłodzeniu. Nie stosować agresywnych roztworów odkamieniających takich jak wyciągi z octu i podobne.

PO PRASOWANIU

- Wyłączyć żelazko. Wcisnąć włącznik (7) Rys. C w pozycji "**O**".
- Odłączyć wtyczkę z kontaktu elektrycznego.
- Spuścić ciśnienie wewnętrzne pary, poprzez dociśnięcie do oporu przycisku natrysku pary (4).
- Pozostawić żelazko do schłodzenia.
- Odkręcić zaślepkę (1) przy pomocy odpowiedniego narzędzia (3). Przewrócić żelazko, aby usunąć pozostałości wody z bojlera (Rys. F).

Uwaga!
Niebezpieczeństwo poparzenia. Woda pozostała w bojlerze nie jest nadmiernie gorąca.

- Ta prosta czynność opróżniania pozwoli na utrzymanie zawsze w czystości wnętrza bojlera.
- Napełnić bojler wodą (około 100 ml).
- Potrząsnąć energicznie żelazkiem.
- Przewrócić żelazko, aby usunąć pozostałości wody z bojlera (Rys. F). W ten sposób wewnątrz bojlera nie dojdzie do powstania osadu.
- Nie odkładać żelazka, pozostawić otwartą zaślepkę (1).

Zaleca się stosowanie bieżącej wody o jakimkolwiek stopniu twardości, najlepiej po przegotowaniu.

Która woda nie nadaje się do Reinold Deluxe®?

Woda z dodatkami
Nigdy nie dodawać skrobi, zmiękczaczy, perfum ani apretury. W bojlerze pozostaje woda, która uszkadza żelazko i brudzi prasowaną bieliznę.

Woda deszczowa lub stojąca
Tak zwane bio osady powodują powstawanie zarodków w wodzie, które mogą utrudniać przepływ wody. Woda pochodząca

z odmrażania lodówki lub woda skroplona w suszarce: powyższe rodzaje wody mogą zawierać substancje obce, które mogłyby utrudnić przepływ wody. Woda z suszarki nie nadaje sie, ponieważ pozostałości proszku do prania i środków zmiękczających mogą uszkodzić uszczelki i zawory.

Woda z instalacji odkamieniających

Może być stosowana, jeżeli jej poziom twardości nie jest mniejszy niż 3. W przeciwnym wypadku może dochodzić do uchodzenia kropel wody lub zmniejszenia natężenia strumienia pary. W takim wypadku należy stosować mieszankę z normalną bieżącą wodą w stosunku 50/50.

Woda destylowana może być stosowana wyłącznie, jeżeli zostanie wymieszana z normalną bieżącą wodą w stosunku 50/50.

Nie ponosimy odpowiedzialności za ewentualne szkody powstałe w żelazku lub w prasowanej bieliźnie.

Wyrzucać materiały opakowaniowe, takie jak plastyk i karton, do odpowiednich pojemników.
Po zakończeniu używania żelazka, nie należy go wyrzucać do zwykłych odpadów domowych. Żelazko należy dostarczyć do właściwych ośrodków zajmujących się recyclingiem urządzeń elektrycznych i elektronicznych. Postępować zgodnie z symbolami zamieszczonymi na produkcje, instrukcjami obsługi i na opakowaniu.
Materiały mogą byś używane zgodnie ze wskazówkami. Z Państwa pomocą przy ponownym wykorzystaniu materiałów lub innym wykorzystaniu starych urządzeń AGD możemy przyczynić się znacznie do zapewnienia ochrony naszego środowiska.
Prosimy o zasięgnięcie informacji na miejscu na temat najbliższego punktu odbioru odpadów.

ISTRUZIONI GENERALI DI SICUREZZA

Leggere attentamente le istruzioni prima dell'uso. Conservare sempre queste istruzioni.

- Prima di collegare l'apparecchio alla rete di alimentazione controllare che la tensione indicata sulla targhetta corrisponda a quella della rete locale. La targhetta è applicata sul lato posteriore dell'apparecchio vicino all'interruttore di accensione.
- Collegare sempre l'apparecchio ad una presa con messa a terra (shuko).
- Verificare regolarmente che il cavo di alimentazione non sia danneggiato.
- Non usare il ferro da stiro a vapore se il cavo di alimentazione, la spina o l'apparecchio sono danneggiati.
- La riparazione e la sostituzione del cavo di alimentazione devono essere effettuate da un Centro di Assistenza Autorizzato o da persona con qualifica similare. Utilizzare solo cavi di alimentazione originali.
- In caso di anomalie di funzionamento e guasti elettrici, spegnere immediatamente l'apparecchio. Rivolgersi ad un Centro di Assistenza Autorizzato o ad una persona con qualifica similare. Non tentare mai di riparare da soli l'apparecchio.
- Non scollegare la spina dalla presa di corrente tirandola per il cavo.
- Non lasciare incustodito l'apparecchio mentre è collegato alla rete elettrica.
- Riporre l'apparecchio solo quando si è completamente raffreddato.
- NON IMMERGERE L'APPARECCHIO IN ACQUA O ALTRI LIQUIDI.
- Prima di procedere con la pulizia dell'apparecchio, con il riempimento e lo svuotamento della caldaia, assicurarsi che il cavo di alimentazione sia staccato dalla presa di corrente.
- Per svitare il tappo di sicurezza utilizzare l'accessorio svitatappo.
- Prima di allentare il tappo di sicurezza controllare che nella caldaia non sia presente vapore. Quando si ruota la manopola di regolazione del vapore o si preme il pulsante vapore del ferro da stiro il vapore fuoriesce dalla caldaia. Se durante l'apertura del tappo di sicurezza viene emesso un sibilo, serrarlo di nuovo immediatamente. Non tentare mai di aprire il tappo di sicurezza per versare all'interno dell'acqua mentre l'apparecchio è in funzione. Il contatto con il vapore può generare ustioni.
- Se l'apparecchio è caduto o se per qualche altra ragione ha subito un forte urto, può succedere che l'apparecchio abbia riportato un danno all'interno. In questi casi far verificare l'apparecchio da un Centro di Assistenza Autorizzato o da persona con qualifica similare.
- L'apparecchio è destinato solo ad un uso domestico, non deve essere adibito ad un uso industriale o professionale.
- In caso di assoluta necessità di una prolunga, utilizzare un cavo da 10 ampere (Europa). Il cavo con valore nominale inferiore a quello indicato potrebbe surriscaldarsi. L'apparecchio deve essere utilizzato e lasciato a riposo su una superficie orizzontale e stabile.
- Si ricorda che non tutti i tessuti in teflon possono essere stirati. Lo stesso dicasi per la pelle, i tappeti, i cuscini e i tessuti a base di silicone.
- La sostituzione dei pezzi di ricambio può essere eseguita solo da un Centro di Assistenza Autorizzato o da persona con qualifica similare.
- Conservare l'apparecchio fuori dalla portata dei bambini.
- Il ferro ed il cavo di alimentazione devono essere tenuti fuori dalla portata dei bambini con meno di 8 anni di età quando è connesso alla rete e quando si sta raffreddando.

Informazioni

- Quando usate l'apparecchio per la prima volta può accadere che emani un po' di fumo e gocce d'acqua; non preoccupatevi, è perfettamente normale perché alcune parti sono state leggermente lubrificate, quindi dopo poco tempo il fenomeno scomparirà.
- Al primo utilizzo del ferro, provatelo su un vecchio pezzo di stoffa per verificare che la piastra sia perfettamente pulita.
- Prima di utilizzare il ferro da stiro per la prima volta, risciacquare abbondantemente con acqua calda.
- Si consiglia di utilizzare un'asse da stiro con una superficie possibilmente chiusa (senza forature) e di inserire un supporto morbido sotto la fodera di stiratura (lenzuola, coperta imbottita oppure un asciugamano); in questo modo il colpo di vapore viene riflesso e non si hanno perdite di calore. Si consiglia anche la fodera per assi da stiro Reinold Deluxe® con imbottitura in feltro extra forte (153 x 50 cm), offerte in esclusiva ai nostri clienti ad un prezzo ridotto.

DESCRIZIONE DEI COMPONENTI (FIG. A)

1 Tappo di sicurezza
2 Manopola regolazione vapore
3 Accessorio svitatappo
4 Pulsante vapore
5 Lampada spia
6 Cavo di alimentazione
7 Interruttore di accensione
8 Piastra
9 Caldaia
10 Poggiaferro
11 Imbuto
12 Misurino

RIEMPIMENTO DELLA CALDAIA

- Accertarsi che il ferro sia staccato dalla presa di corrente elettrica prima di riempirlo con acqua.
- Tenere il ferro in posizione orizzontale e appoggiarlo sull'apposito poggiaferro (10). Riempire la caldaia utilizzando il misurino (12) e l'apposito imbuto (11) in dotazione, (Fig. B).
- È MOLTO IMPORTANTE CHE LA QUANTITÀ DI ACQUA VERSATA NON ECCEDA MAI I 210 ml, che corrispondono esattamente alla quantità indicata sul misurino dosatore.
- In caso di eccesso di liquido nella caldaia del ferro si verificherebbero, all'inizio della stiratura, fuoriuscita e/o spruzzi d'acqua dai fori di uscita del vapore.
- Non utilizzare additivi chimici, sostanze profumanti e decalcificanti.
- Svuotare la caldaia dopo l'utilizzo. Sciacquare con acqua e svuotare nuovamente la caldaia. Riporre l'apparecchio con il tappo di sicurezza (1) aperto.
- Si consiglia di lasciare aperto il tappo di sicurezza (1) e di riscaldare l'apparecchio in modo da far evaporare l'acqua residua.

PRIMA DELLA STIRATURA

Il tappo di sicurezza (1) deve essere ben avvitato alla caldaia. Questo non significa però stringerlo esageratamente ma, non appena il tappo è a fine corsa, fare soltanto una leggera pressione a conferma della chiusura. Forzare la chiusura del tappo, stringendolo troppo, può provocare la rottura della guarnizione, favorendo la fuoriuscita del vapore dallo stesso.

ACCENSIONE

- Introdurre la spina nella presa di corrente elettrica. Accendere il ferro. Premere l'interruttore (7) su "**I**" (Fig. C).
- La spia (5) si accende e segnala che il ferro da stiro è in fase di riscaldamento.
- Attendere 4-5 minuti, fino allo spegnimento della spia luminosa.
- A questo punto il ferro è pronto per l'uso.

EROGAZIONE DEL VAPORE

Per stirare a vapore si può utilizzare il COLPO VAPORE o il vapore CONTINUO.
- Per erogare i colpi di vapore basta premere il pulsante vapore (4) Fig. D, con maggiore o minore pressione a seconda della intensità di vapore che si vuole erogare.
- Per ottenere invece una erogazione continua del vapore, ruotare in senso orario la manopola regolazione vapore (2) Fig. E. Si ottiene così un flusso di vapore costante e continuo, fino a un massimo di intensità a rotazione completa. Anche durante l'erogazione in modo continuo si può ottenere una maggiore intensità di vapore premendo a fondo il pulsante vapore (4).
- Si sconsiglia l'erogazione del vapore in modo continuo: la caldaia si svuota molto rapidamente e non sarà possibile garantire una buona intensità nell'erogazione del vapore.
- Si deve fare attenzione, sia durante l'erogazione con colpi di vapore che in modo continuo, a non capovolgere mai il ferro e a non inclinarlo eccessivamente in avanti o di lato.

Attenzione!
Prima di riporre il ferro sull'appoggiaferro (10), interrompere sempre il flusso di vapore.

Non svitare mai il tappo di sicurezza (1) durante l'uso. Prima di aprire il tappo di sicurezza spegnere l'apparecchio.

Staccare la spina dalla presa di corrente elettrica. premere a fondo il pulsante (4) per eliminare il vapore residuo dalla caldaia.

RIEMPIMENTO DEL FERRO DURANTE L'USO

Qualora si renda necessario il riempimento del ferro durante la stiratura procedere come segue:
- Spegnere il ferro. Premere l'interruttore (7) Fig. C in posizione "**O**".
- Staccare la spina dalla presa di corrente elettrica.
- Scaricare la pressione interna del vapore premendo a fondo il pulsante vapore (4).
- Svitare il tappo di sicurezza (1) della caldaia. A tale scopo, potete usare l'apposito accessorio svitatappo (3) in dotazione, che agevola la presa sul tappo e protegge da accidentali scottature.
- Capovolgere il ferro per svuotare tutta l'acqua rimasta nella caldaia (Fig. F).

Attenzione!
Pericolo di ustioni. L'acqua residua presente nella caldaia è molto calda.

- Si ricorda che la quantità d'acqua da immettere nel ferro durante l'uso non deve mai eccedere quella di 210 ml indicata sul misurino.
- Riavvitare completamente il tappo di sicurezza.
- Inserire la spina nella presa di corrente elettrica. Accendere il ferro. Premere l'interruttore (7) su "**I**" (Fig. C).
- Il vapore sarà pronto dopo poco tempo.

CURA E MANUTENZIONE

IT

- Prima di pulire il ferro, accertarsi che sia staccato dalla presa di corrente elettrica e che sia completamente raffreddato.
- Non fare uso di abrasivi per pulire la piastra.
- Gli eventuali depositi e altre parti residue presenti sulla piastra possono essere tolti utilizzando un panno imbevuto di soluzione di acqua e aceto.
- Fare in modo che la piastra rimanga liscia: evitare il contatto con oggetti metallici.
- Se dopo un certo tempo si verifica un gocciolamento o una leggera fuoriuscita di vapore, l'apparecchio dovrebbe essere decalcificato con un normale decalcificante presente in commercio (si consiglia un decalcificante utilizzato per le macchine da caffè espresso).

Attenzione!
Eseguire la decalcificazione quando l'apparecchio si è completamente raffreddato. Non utilizzare decalcificanti aggressivi, quali estratti di aceto e simili.

DOPO LA STIRATURA

- Spegnere il ferro. Premere l'interruttore (7) Fig. C in posizione "**O**".
- Staccare la spina dalla presa di corrente elettrica.
- Scaricare tutta la pressione del vapore premendo a fondo il pulsante (4).
- Lasciar raffreddare il ferro.
- Svitare il tappo di sicurezza (1) servendosi dell'apposito svitatappo (3). Capovolgere il ferro per svuotare tutta l'acqua rimasta nella caldaia (Fig. F).

Attenzione!
Pericolo di ustioni. L'acqua residua presente nella caldaia è molto calda.

- Questa semplice operazione di svuotamento consentirà fra l'altro di mantenere sempre ben pulito l'interno della caldaia.
- Riempire la caldaia con acqua (circa 100 ml).
- Agitare l'apparecchio in modo energico.
- Capovolgere il ferro per svuotare tutta l'acqua rimasta nella caldaia (Fig. F). In questo modo all'interno della caldaia non si formeranno incrostazioni.
- Nel riporre il ferro, lasciare aperto il tappo di sicurezza (1).

SI CONSIGLIA DI UTILIZZARE ACQUA CORRENTE CON QUALSIASI GRADO DI DUREZZA, MEGLIO SE GIÀ FATTA BOLLIRE.

Quale acqua non è adatta per Reinold Deluxe®?

Acqua con additivi
Non aggiungere mai amido, ammorbidente, profumo o appretto. Nella caldaia si formano residui di acqua che danneggiano l'apparecchio e sporcano la biancheria da stirare.

Acqua piovana o stagnante

Le cosiddette bioincrostazioni generano la formazione di germi nell'acqua che possono provocare otturazioni del flusso idrico. Acqua di scongelamento del frigorifero o acqua di condensa dell'asciugatrice: questi tipi di acqua possono contenere sostanze estranee, che potrebbero interrompere il flusso idrico. L'acqua dell'asciugatrice non è adatta in quanto i residui di detersivo e di ammorbidente possono danneggiare le guarnizioni e le valvole.

Acqua da impianti di decalcificazione

Può essere utilizzata, se non inferiore al grado di durezza 3. In caso contrario possono verificarsi gocciolamenti e un getto di vapore debole. In questo caso utilizzare una miscela con normale acqua corrente in un rapporto 50:50.

L'acqua distillata può essere utilizzata solo se miscelata con normale acqua corrente in un rapporto 50:50.

Non si risponde per eventuali danni conseguenti, riportati all'apparecchio o alla biancheria da stirare.

Gettare i materiali di imballaggio, quali plastica e cartone, negli appositi bidoni.
Al termine dell'utilizzo dell'apparecchio, non gettarlo nei normali rifiuti domestici, ma consegnarlo agli appositi centri di raccolta per il riciclaggio di apparecchio elettrici ed elettronici. Osservare il simbolo sul prodotto, sulle istruzioni per l'uso o sull'imballaggio.
I materiali si possono utilizzare come indicato. Con il vostro aiuto per il riutilizzo, la lavorazione dei materiali e di altre forme di utilizzo di vecchi apparecchi, apportate un importante contributo alla protezione del nostro ambiente.
Informatevi presso le autorità presenti nella vostra zona sul punto di raccolta più vicino a voi.

EuroCom GmbH
Rennfeldstr. 18
´75173 Pforzheim
+49 (0) 7231 786 54 50
www.eurocom.international
service@eurocom.international

LOEWE